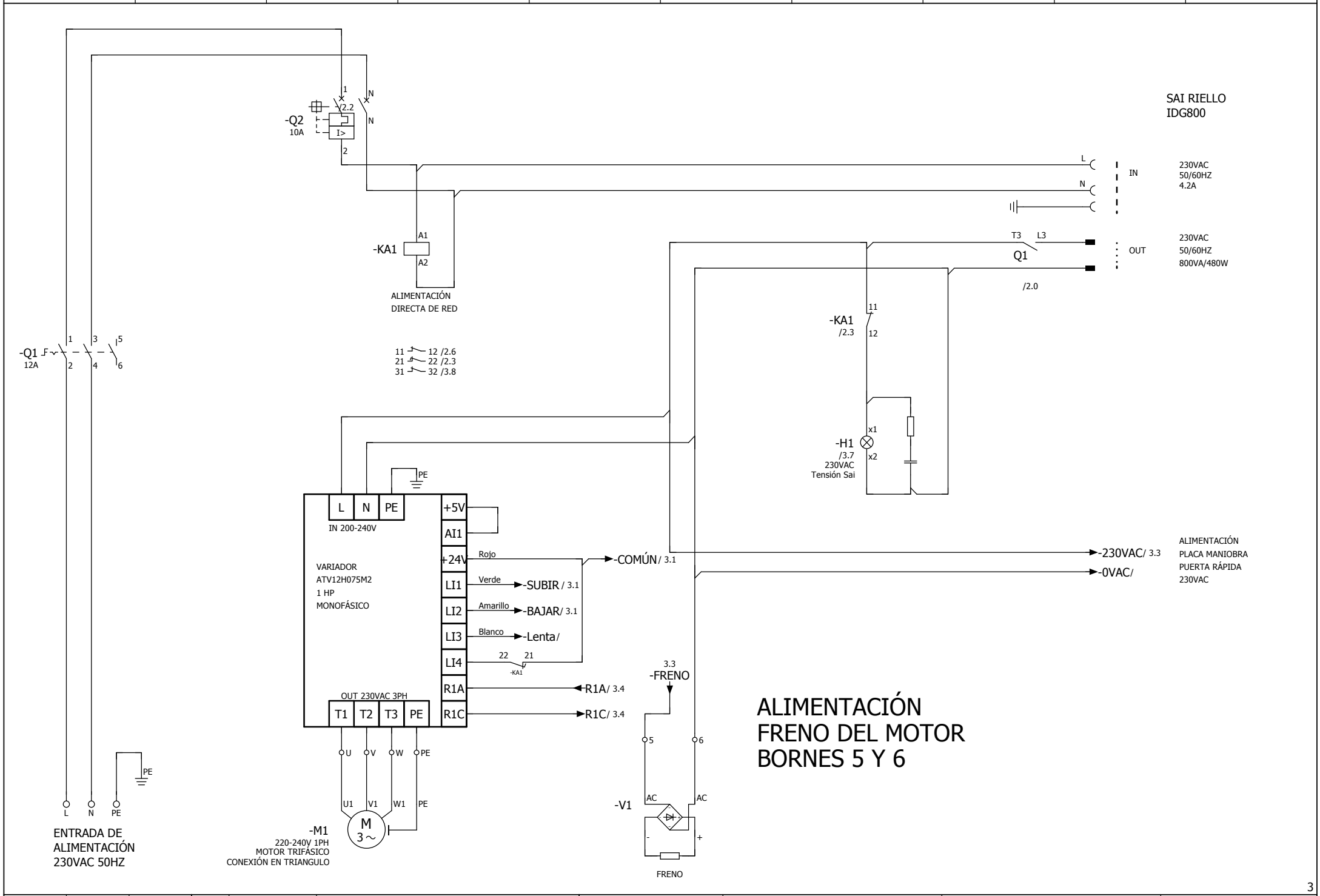

3

			Fecha	22/05/2020	P.Rápida Mtrix9 V.V. 1CV+ Sai	Dasa Electricidad y Electrónica Ind.	Esquema electrico		= CA	
			Resp.	Dasa					+ SP1	
			Probado					IEC_tpl004	Hoja	2
Cambio	Fecha	Nombre	Original		Sustituido por	Sustituido por			Hoja	4

F1 FUSIBLE 0.5A PROTECCIÓN TRANSFORMADOR
F2 FUSIBLE 0.9A REARMABLE PROTECCIÓN CIRCUITO AUTOMATISMO
J2 MODO FUNCIONAMIENTO PLACA:
normal - CUADRO CON CONTACTORES
variador - CUADRO CON VARIADOR

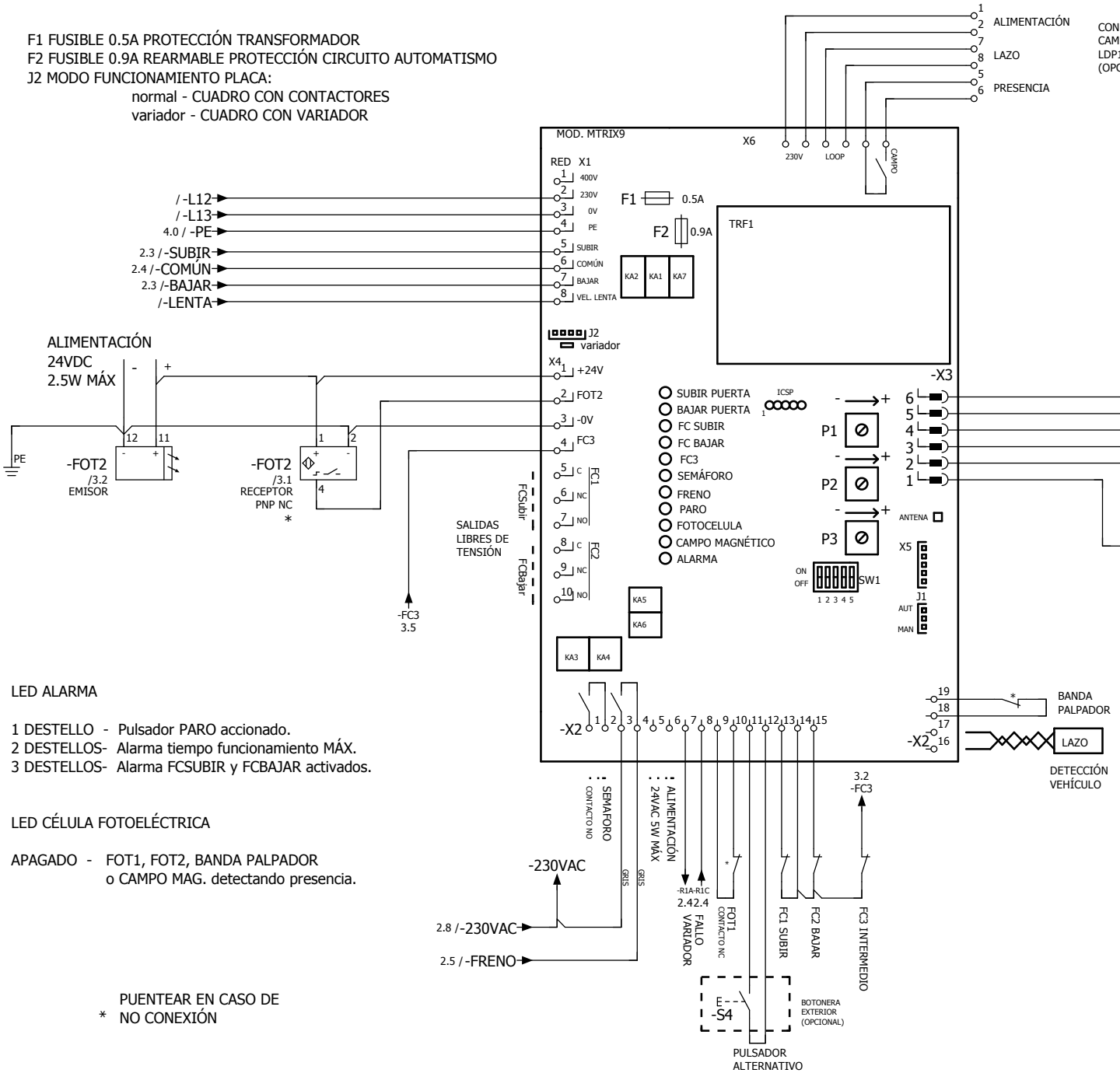

S1 PULSADOR SUBIR
S2 PULSADOR BAJAR
S3 PARO DE EMERGENCIA
S4 PULSADOR ALTERNATIVO (OPCIONAL)
H1 PILOTO TENSIÓN

J1 MODO FUNCIONAMIENTO MANDO:
AUT - PULSADOR ABRIR
MAN - PULSADOR ALTERNATIVO

P1 AJUSTE TIEMPO FUNCIONAMIENTO MÁXIMO 5-60Seg.
P2 AJUSTE TIEMPO ESPERA BAJADA AUTOMATICA 1-60Seg.
P3 AJUSTE TIEMPO CONEXIÓN FRENO 0-0.5 Seg

X5 CONEXIÓN TARJETA RECEPTORA MANDO (OPCIONAL)
X6 CONEXIÓN DETECTOR MAGNETICO LDP15A1B230 (OPCIONAL)

SW1:ON HABILITAR SEMAFORO
SW2:ON HABILITAR HOMBRE PRESENTE
SW3:ON HABILITAR BAJADA AUTOMATICA
SW4:ON HABILITAR DESTELLO PREVIO.
SW5:ON HABILITAR FC3 BAJAR (ANULA FOT1 Y FOT2)
OFF HABILITA FC3 SUBIR (CAMBIA VELOCIDAD VARIADOR)

FOT 1 FOTOCELULA SEGURIDAD (PASO)
FOT 2 FOTOCELULA SEGURIDAD (LONA)
FC1 FINAL DE CARRERA SUBIR
FC2 FINAL DE CARRERA BAJAR
FC3 FINAL DE CARRERA INTERMEDIO

LED ALARMA

1 DESTELLO - Pulsador PARO accionado.
2 DESTELLOS- Alarma tiempo funcionamiento MÁX.
3 DESTELLOS- Alarma FCSUBIR y FCBAJAR activados.

LED CÉLULA FOTOELÉCTRICA

APAGADO - FOT1, FOT2, BANDA PALPADOR
o CAMPO MAG. detectando presencia.

* PUENTEAR EN CASO DE NO CONEXIÓN

			Fecha	22/05/2020	P.Rápida Mtrix9 V.V. 1CV+ Sai		Dasa Electricidad y Electrónica Ind.	Esquema maniobra		= CA	
			Resp.	Dasa						+ SP1	
			Probado						IEC_tpl004	Hoja	3
Cambio	Fecha	Nombre	Original		Sustituido por	Sustituido por				Hoja	4

PUERTA RÁPIDA CON SAI

BORNERO PRINCIPAL

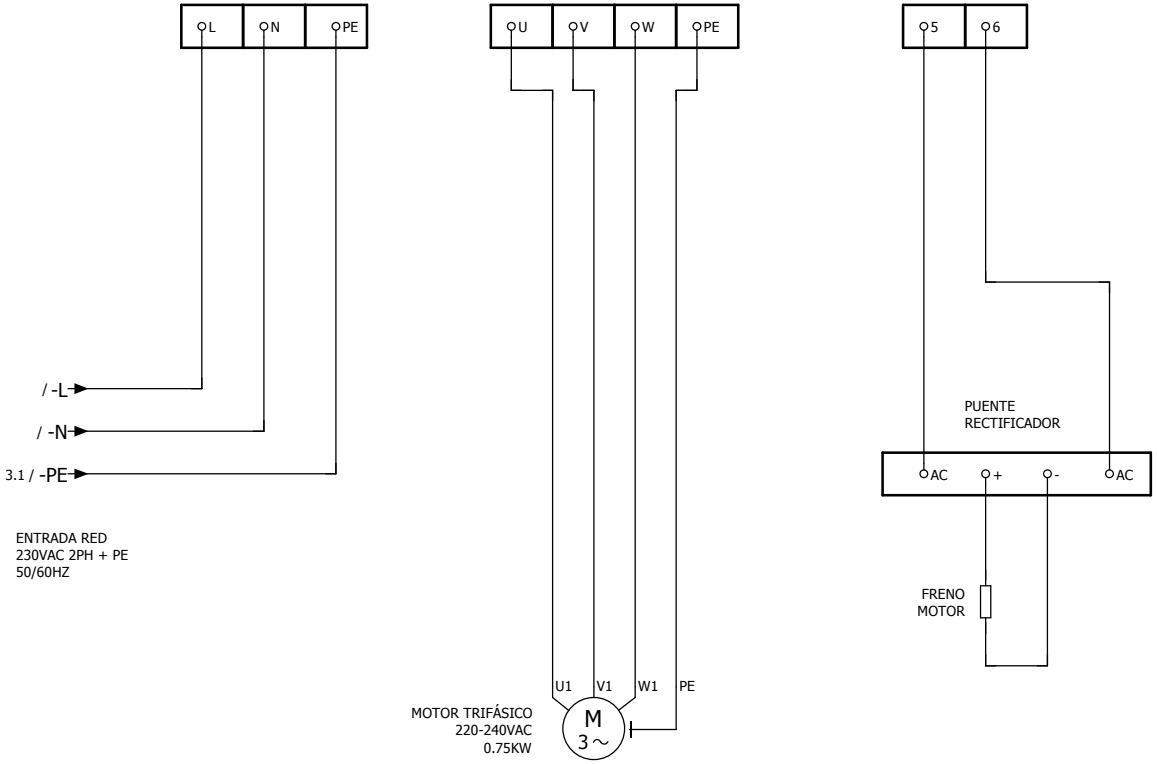

¡¡ATENCIÓN!!

¡¡MUY IMPORTANTE!!

ALIMENTACIÓN FRENO
INDEPENDIENTE DEL MOTOR

CONEXIÓN DE LOS BORNES DEL MOTOR

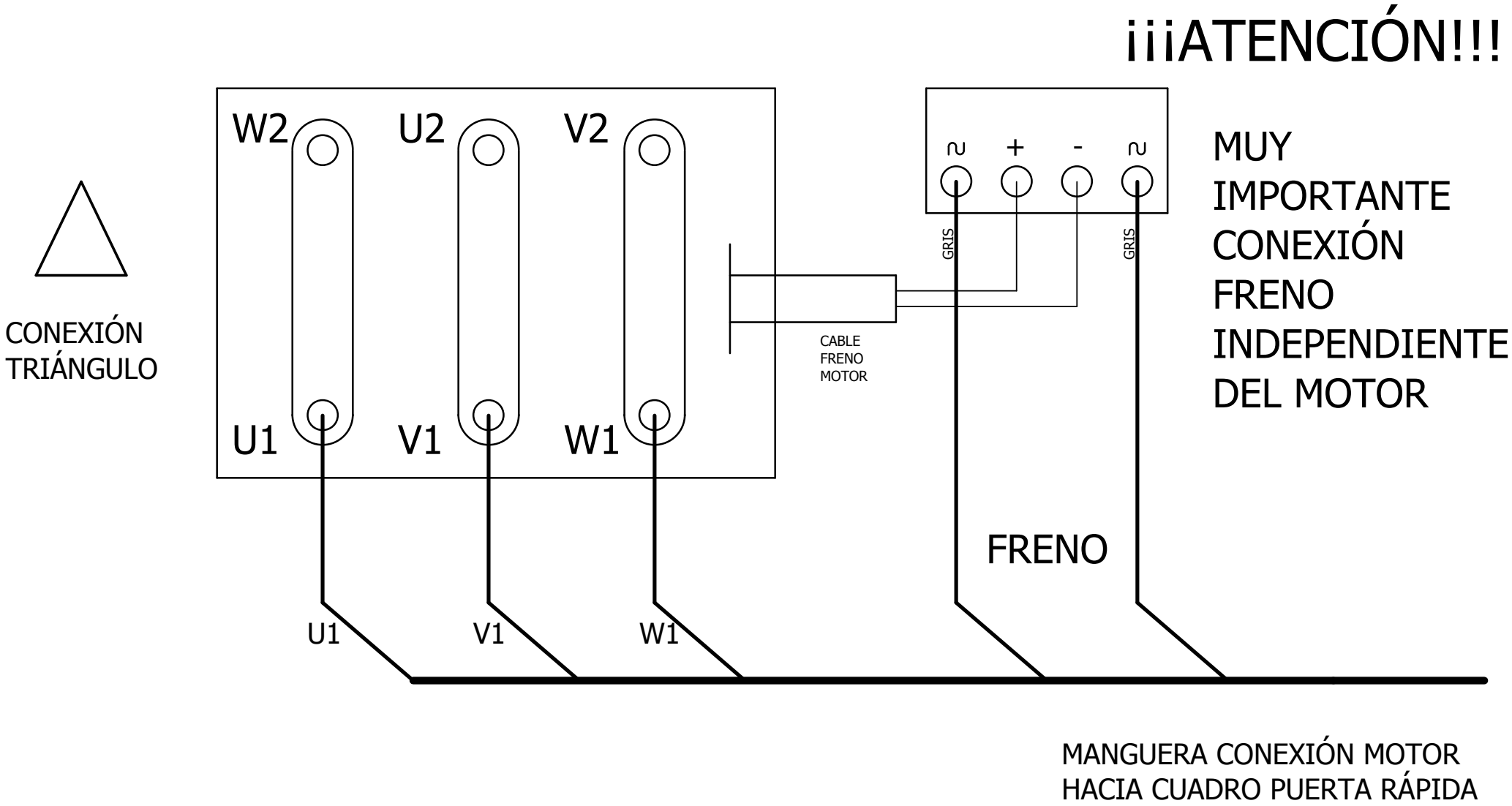

4

			Fecha	22/05/2020	P.Rápida Mtrix9 V.V. 1CV+ Sai		Dasa Electricidad y Electrónica Ind.	Esquema	= CA	
			Resp.	Dasa					+ SP1	
			Probado						IEC_tpl004	Hoja 5
Cambio	Fecha	Nombre	Original		Sustituido por	Sustituido por				Hoja 4