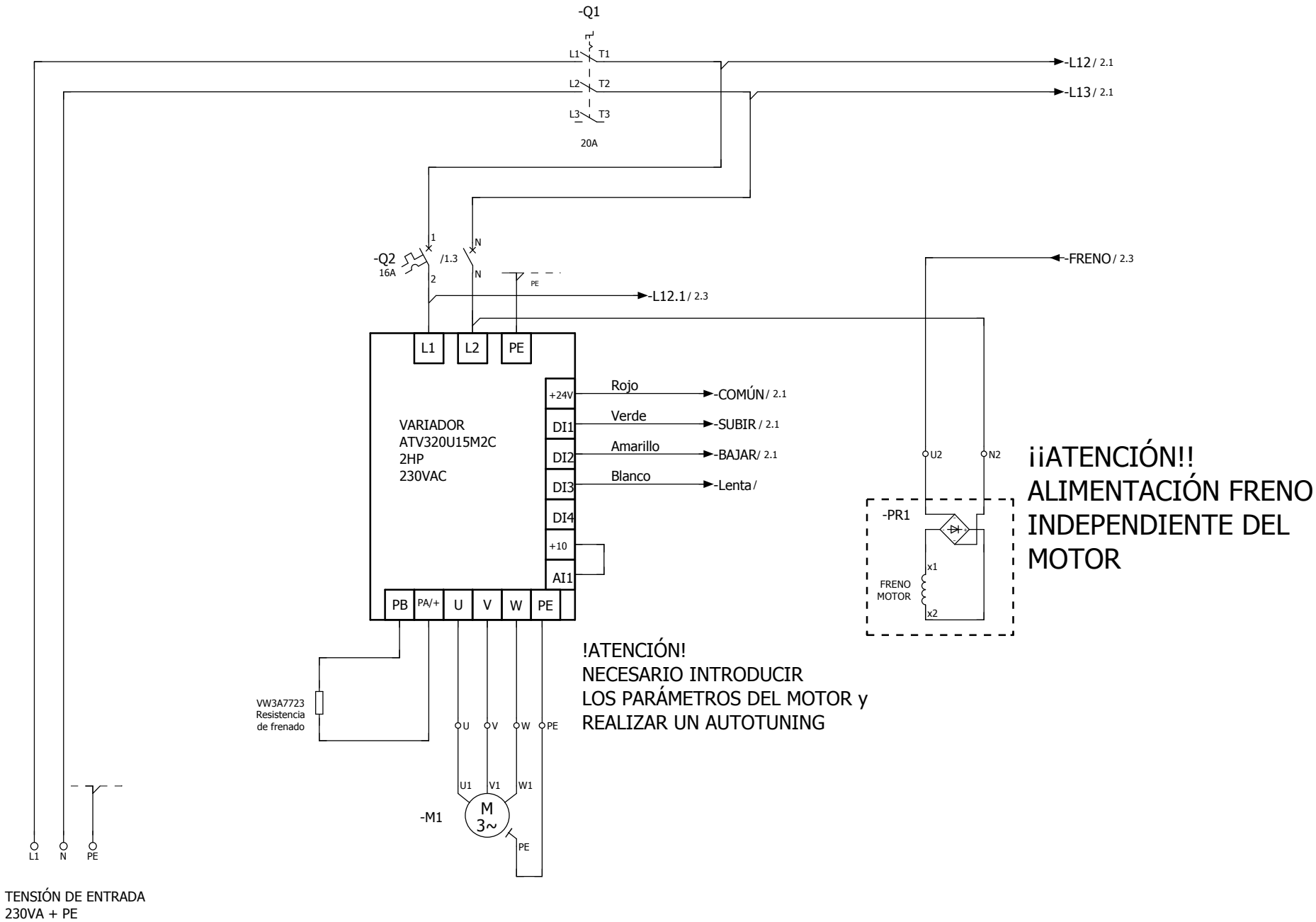

CRN 43/200

2

			Fecha	21/05/2020						=	
			Resp.	Dasa						+	
			Probado		Puerta rápida VV + Freno		Dasa Electricidad y Electrónica Ind.	Esquema maniobra	IEC_tpl004	Hoja	1
Cambio	Fecha	Nombre	Original		Sustituido por	Sustituido por				Hoja	3

F1 FUSIBLE 0.5A PROTECCIÓN TRANSFORMADOR
F2 FUSIBLE 0.9A REARMABLE PROTECCIÓN CIRCUITO AUTOMATISMO
J2 MODO FUNCIONAMIENTO PLACA:
normal - CUADRO CON CONTACTORES
variador - CUADRO CON VARIADOR

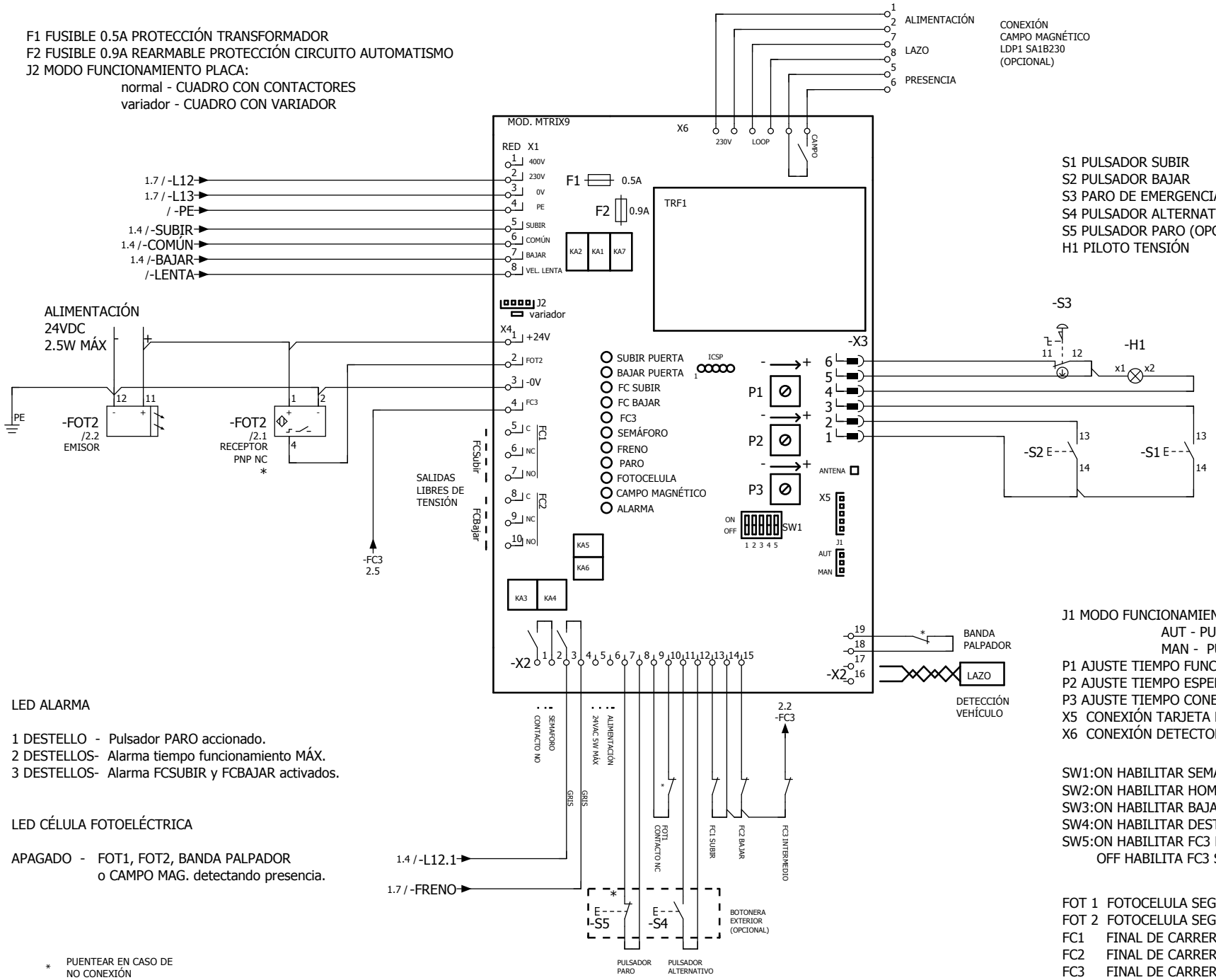

S1 PULSADOR SUBIR
S2 PULSADOR BAJAR
S3 PARO DE EMERGENCIA
S4 PULSADOR ALTERNATIVO (OPCIONAL)
S5 PULSADOR PARO (OPCIONAL)*
H1 PILOTO TENSIÓN

LED ALARMA

1 DESTELLO - Pulsador PARO accionado.
2 DESTELLOS- Alarma tiempo funcionamiento MÁX.
3 DESTELLOS- Alarma FCSUBIR y FCBAJAR activados.

LED CÉLULA FOTOELÉCTRICA

APAGADO - FOT1, FOT2, BANDA PALPADOR
o CAMPO MAG. detectando presencia.

* PUENTEAR EN CASO DE NO CONEXIÓN

J1 MODO FUNCIONAMIENTO MANDO:
AUT - PULSADOR ABRIR
MAN - PULSADOR ALTERNATIVO
P1 AJUSTE TIEMPO FUNCIONAMIENTO MÁXIMO 5-60Seg.
P2 AJUSTE TIEMPO ESPERA BAJADA AUTOMATICA 1-60Seg.
P3 AJUSTE TIEMPO CONEXIÓN FRENO 0-0.5 Seg
X5 CONEXIÓN TARJETA RECEPTORA MANDO (OPCIONAL)
X6 CONEXIÓN DETECTOR MAGNETICO LDP15A1B230 (OPCIONAL)

SW1:ON HABILITAR SEMAFORO
SW2:ON HABILITAR HOMBRE PRESENTE
SW3:ON HABILITAR BAJADA AUTOMATICA
SW4:ON HABILITAR DESTELLO PREVIO.
SW5:ON HABILITAR FC3 BAJAR (ANULA FOT1 Y FOT2)
OFF HABILITA FC3 SUBIR (CAMBIA VELOCIDAD VARIADOR)

FOT 1 FOTOCELULA SEGURIDAD (PASO)
FOT 2 FOTOCELULA SEGURIDAD (LONA)
FC1 FINAL DE CARRERA SUBIR
FC2 FINAL DE CARRERA BAJAR
FC3 FINAL DE CARRERA INTERMEDIO

CONEXIÓN DE LOS BORNES DEL MOTOR

¡¡¡ATENCIÓN!!!

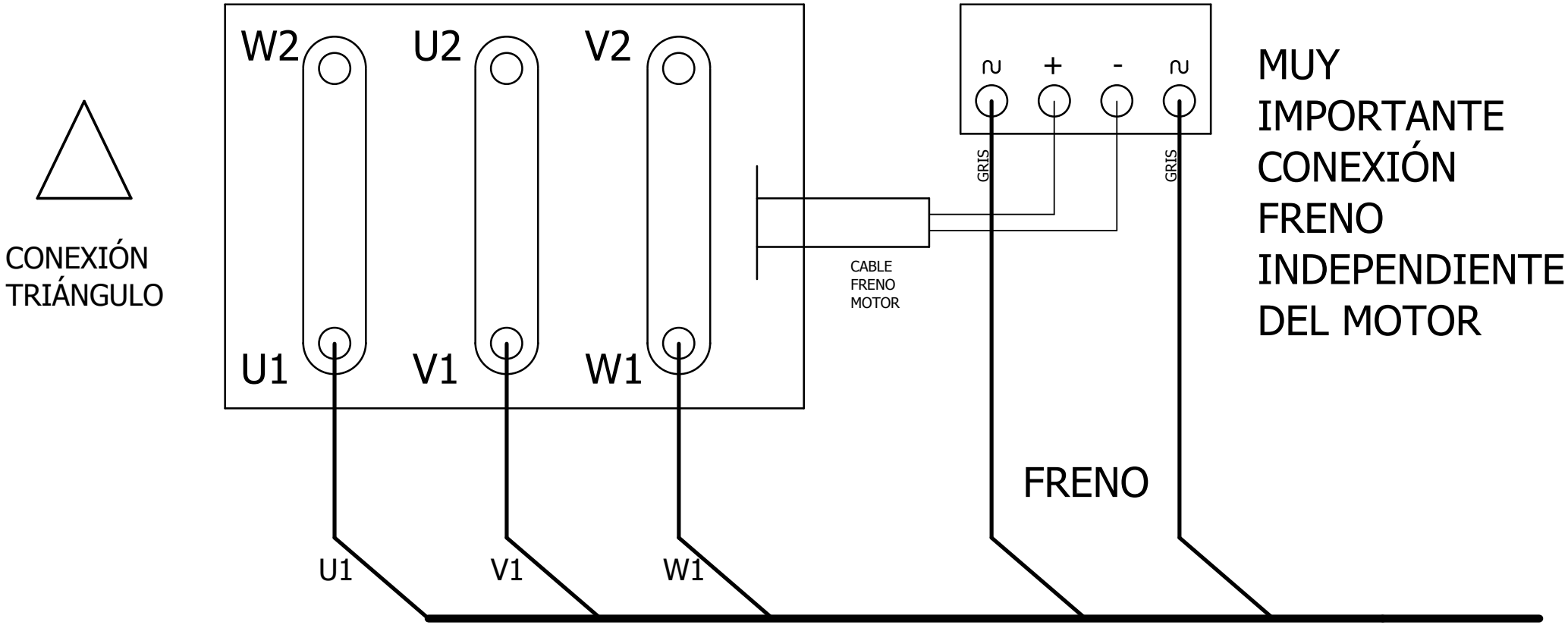

MUY IMPORTANTE CONEXIÓN FRENO INDEPENDIENTE DEL MOTOR

MANGUERA CONEXIÓN MOTOR
HACIA CUADRO PUERTA RÁPIDA

2

			Fecha	12/03/2019	Puerta rápida VV + Freno		Dasa Electricidad y Electrónica Ind.	Esquema	=	
			Resp.	Dasa					+	
			Probado						IEC_tpl004	Hoja 3
Cambio	Fecha	Nombre	Original		Sustituido por	Sustituido por				Hoja 3